Pos. 1/1.1/1.2: freistehende Wand auf mittigem Fundament

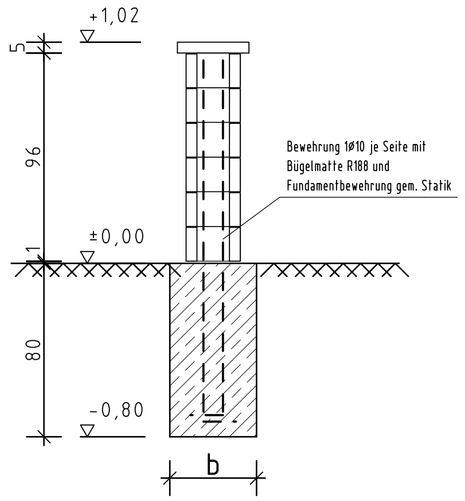

Pos. 1/1.1/1.2: freistehende Wand auf Randfundament

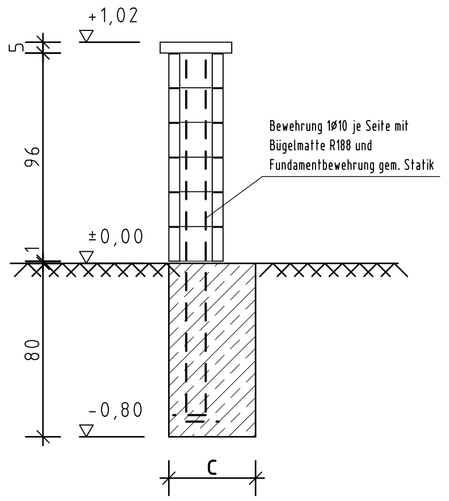

Pos. 2/2.1/2.2: freistehende Wand auf mittigem Fundament

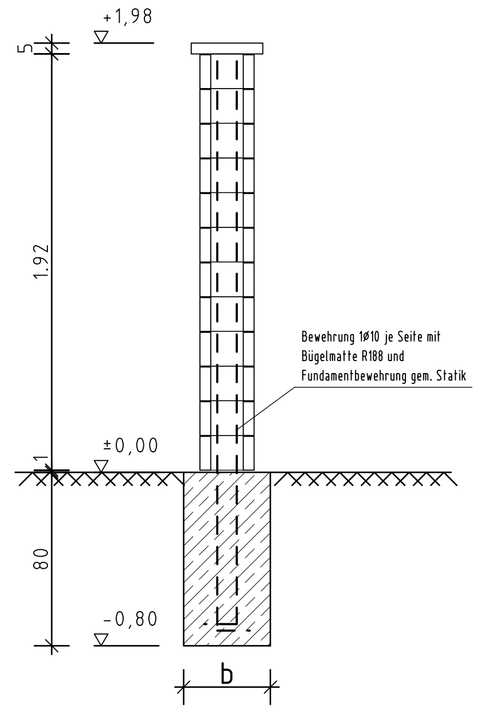

Pos. 2/2.1/2.2: freistehende Wand auf Randfundament

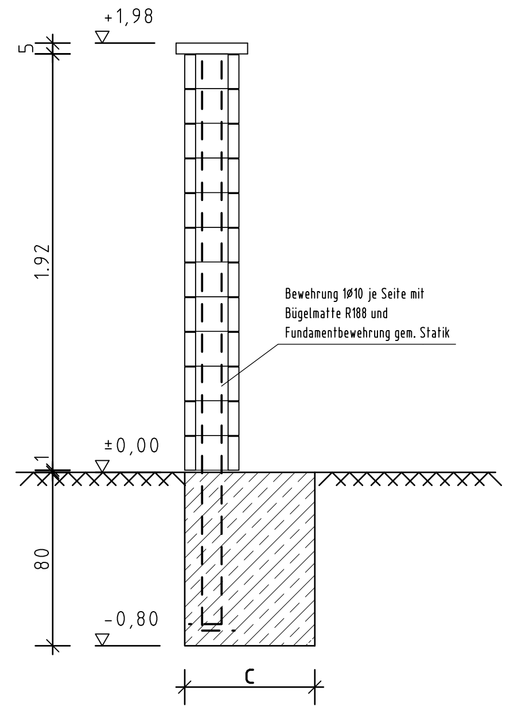

Grundriss Wand

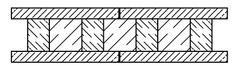

Pos. 3/3F: Wand mit Erddruck (gerade Geländeoberkante) auf Randfundament

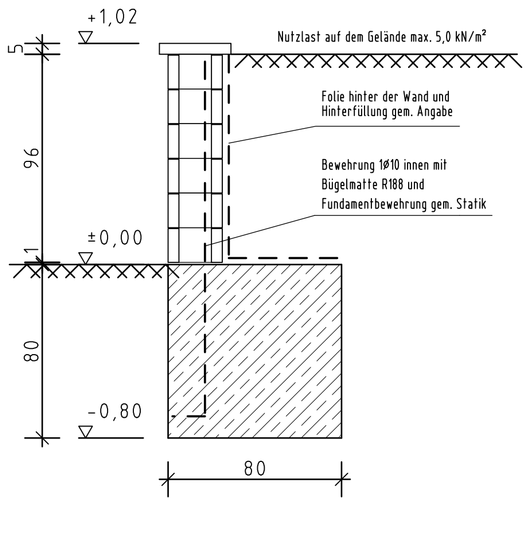

Pos. 4/4F: Wand mit Erddruck (gerade Geländeoberkante) auf Randfundament

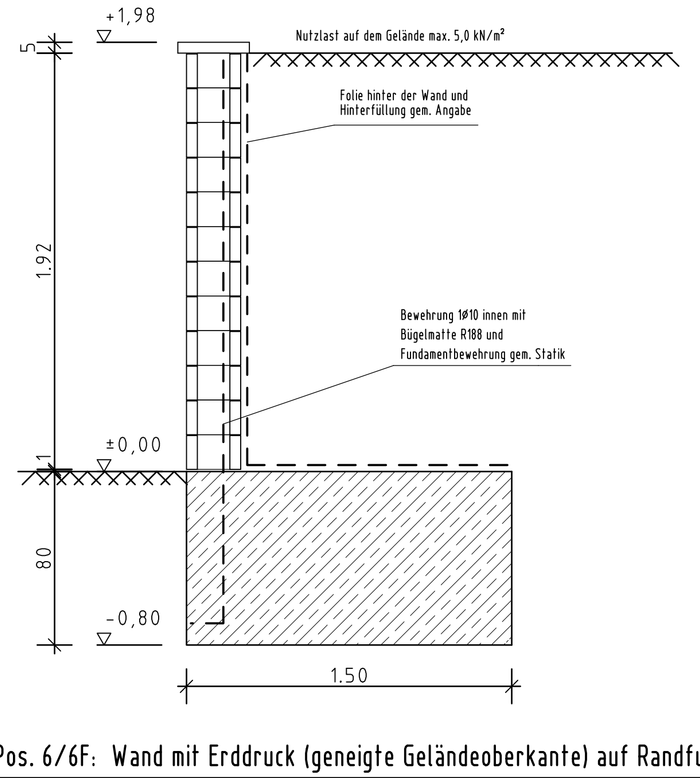

Pos. 5/5F: Wand mit Erddruck (geneigte Geländeoberkante) auf Randfundament

Pos. 6/6F: Wand mit Erddruck (geneigte Geländeoberkante) auf Randfundament

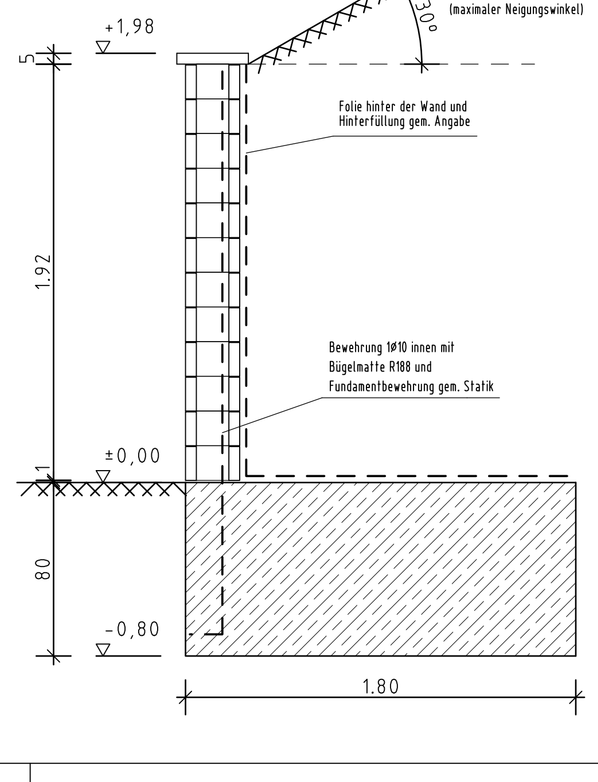

Fundamentbreiten b und c für Pos.1.1/1.2
(h = 1.02 m)

	Pos. 1.1 l ≤ 3,06 m		Pos. 1.2 l ≥ 10,20 m	
Bereich	b	c	b	c
A (0,3×h)	40 cm	50 cm	50 cm	65 cm
B (1,7×h)	40 cm	40 cm	40 cm	45 cm
C (2,0×h)	40 cm	40 cm	40 cm	45 cm
D (Rest)	-	-	40 cm	40 cm

Fundamentbreiten b und c für Pos.2.1/2.2
(h = 1.98 m)

	Pos. 2.1 l ≤ 3,06 m		Pos. 2.2 l ≥ 10,20 m	
Bereich	b	c	b	c
A (0,3×h)	65 cm	90 cm	80 cm	110 cm
B (1,7×h)	45 cm	65 cm	60 cm	90 cm
C (2,0×h)	40 cm	60 cm	60 cm	90 cm
D (Rest)	-	-	40 cm	60 cm

WANDLÄNGEN l≤3,06m UND l≥10,20m SIND WIE POS.1.2 AUSZUBILDEN,
ODER GESONDERT NACHZUWEISEN !

Die Wand ist nach DIN 1055-4 (Abschnitt 12.3.1)
vom jeweiligen Wandende aus in Bereiche zu unterteilen:

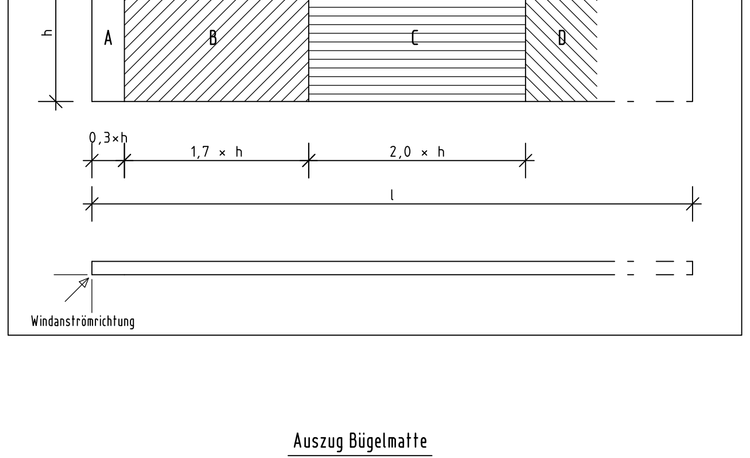

Auszug Bügelmatte

1 R188A 0.58

Betongüte Wand und Fundament C16/20

Bewehrungsstoß Ø10 mind. 92 cm (C16/20), Bügelmatte ab OK Fundament

Bodenpressung 150 kN/m²

Gründung frostfrei!!!

Bodenwerte für Hinterfüllung: Sand, Kies, Schotter mit 19,0 kN/m³ und phi=35°

Folie als Feuchtigkeitsschutz hinter Wand anordnen

Fundamente nur gültig für Windlastzone 2 und ebenes Gelände

Index	Datum	Name	ÄNDERUNGEN
f			
e			
d			
c			
b			
a			

PLANINHALT :
Übersichtsplan Pos. 1-6

11606-UE01
M: 1:20

AUFTRAGGEBER :
Metten Stein+Design GmbH & Co. KG
Hammermühle 24, 51491 Overath

gez. Uhlir 19.02.08
ges. Uhlir 19.02.08

BAUVORHABEN :
Statik für Betonsteinwandsystem

Ingenieurkammer-Bau Nordrhein-Westfalen
VBI

Borda - Uhlir - Jansen | Ingenieurbüro

Ernst-Mehlich Str.6 - 44141 Dortmund - Telefon 0231/58 96 999-0 - Fax 0231/149766 - Email buero@borda-uhlir-jansen.de
Beratende Ingenieure VBI und IK-Bau NRW - staatlich anerkannte Sachverständige für Schall- und Wärmeschutz IK-Bau NRW

11606-UE01 19.02.08 14:18